CONNESSIONI CARPENTERIE BARACCATO

SCALA 1:10

D01a - NODO ALLA BASE MONTANTI DI FACCIATA RHS400x200x8

1:10

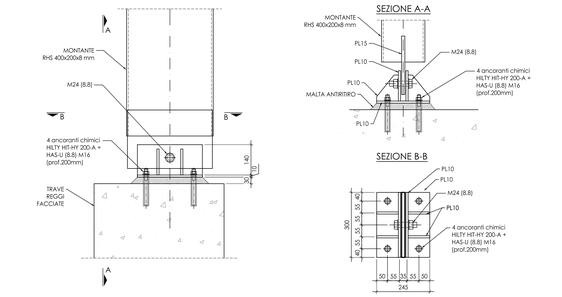

D01b - NODO ALLA BASE MONTANTI DI FACCIATA RHS300x150/200x4

1:10

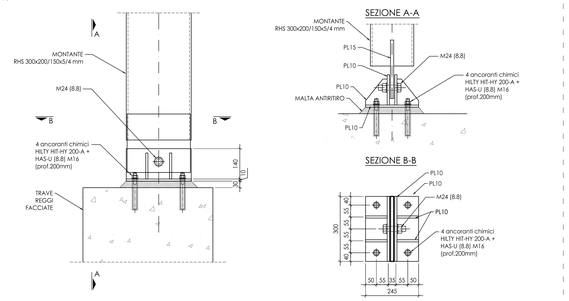

D01c - NODO ALLA BASE MONTANTI DI FACCIATA RHS250x100x4

1:10

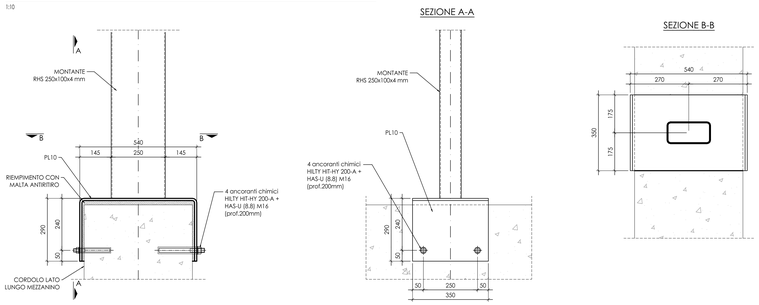

D02 - FISSAGGIO SUPERIORE BARACCATO SU TRAVE A CASSONE

1:10

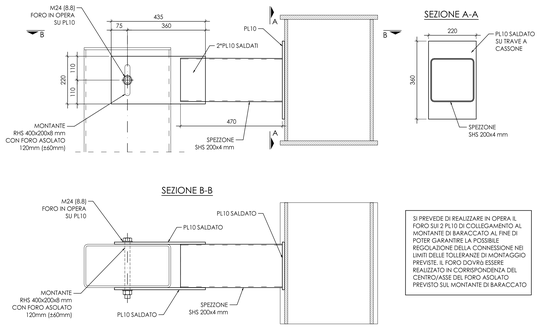

SI PREVEDE DI REALIZZARE IN OPERA IL FORO SUI 2 PL10 DI COLLEGAMENTO AL MONTANTE DI BARACCATO AL FINE DI POTER GARANTIRE LA POSSIBILE REGOLAZIONE DELLA CONNESSIONE NEI LIMITI DELLE TOLLERANZE DI MONTAGGIO PREVISTE. IL FORO DOVRÀ ESSERE REALIZZATO IN CORRISPONDENZA DEL CENTRO/ASSE DEL FORO ASOLATO PREVISTO SUL MONTANTE DI BARACCATO

D03 - FISSAGGIO SUPERIORE BARACCATO SU TRAVE LAMELLARE

1:10

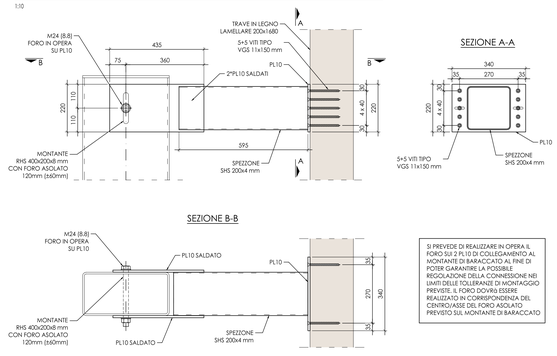

SI PREVEDE DI REALIZZARE IN OPERA IL FORO SUI 2 PL10 DI COLLEGAMENTO AL MONTANTE DI BARACCATO AL FINE DI POTER GARANTIRE LA POSSIBILE REGOLAZIONE DELLA CONNESSIONE NEI LIMITI DELLE TOLLERANZE DI MONTAGGIO PREVISTE. IL FORO DOVRÀ ESSERE REALIZZATO IN CORRISPONDENZA DEL CENTRO/ASSE DEL FORO ASOLATO PREVISTO SUL MONTANTE DI BARACCATO

D04 - NODO TRAVERSO SHS200x3

1:10

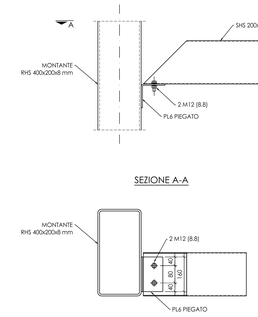

D05 - FISSAGGIO INTERMEDIO BARACCATO SU TRAVE C.A. MEZZANINO

1:10

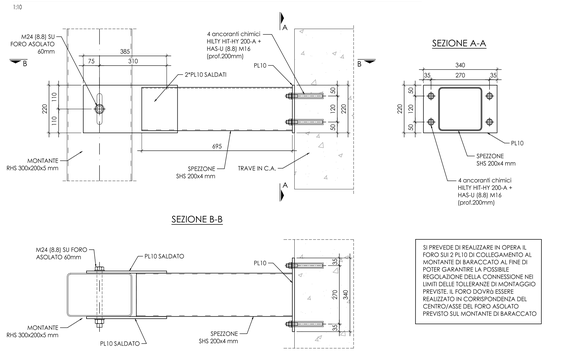

SI PREVEDE DI REALIZZARE IN OPERA IL FORO SUI 2 PL10 DI COLLEGAMENTO AL MONTANTE DI BARACCATO AL FINE DI POTER GARANTIRE LA POSSIBILE REGOLAZIONE DELLA CONNESSIONE NEI LIMITI DELLE TOLLERANZE DI MONTAGGIO PREVISTE. IL FORO DOVRÀ ESSERE REALIZZATO IN CORRISPONDENZA DEL CENTRO/ASSE DEL FORO ASOLATO PREVISTO SUL MONTANTE DI BARACCATO

D06 - FISSAGGIO SUPERIORE MONTANTI BARACCATO INTERNI MEZZANINO

1:10

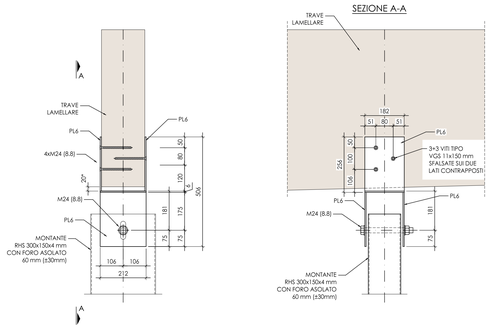

SI PREVEDE DI REALIZZARE IN OPERA IL FORO SUI 2 PL10 DI COLLEGAMENTO AL MONTANTE DI BARACCATO AL FINE DI POTER GARANTIRE LA POSSIBILE REGOLAZIONE DELLA CONNESSIONE NEI LIMITI DELLE TOLLERANZE DI MONTAGGIO PREVISTE. IL FORO DOVRÀ ESSERE REALIZZATO IN CORRISPONDENZA DEL CENTRO/ASSE DEL FORO ASOLATO PREVISTO SUL MONTANTE DI BARACCATO

NOTA*: TENERE LA DISTANZA INFERIORE INDICATA TRA LA PIASTRA E LA TRAVE IN LEGNO AL FIE DI POTER COMPENSARE L'INCLINAZIONE DELLA TRAVE IN LEGNO LAMELLARE.

NOTE

- PER I MATERIALI E LE INDICAZIONI COSTRUTTIVE GENERALI FARE RIFERIMENTO ALLE INDICAZIONI RIPORTATE NELL'ELABORATO:

  - AI015P-E-LL-00-STR-DI-00-A - NOTE GENERALI

- I PRODOTTI COMMERCIALI INDICATI NEL PROGETTO SONO INDICATIVI, SARA' POSSIBILE L'ADOZIONE DI PRODOTTI EQUIVALENTI CON CARATTERISTICHE PARI O SUPERIORI AI PRODOTTI INDICATI. TALI VARIAZIONI DOVRANNO ESSERE COMUNICATE E APPROVATE DALL'UFFICIO DI DIREZIONE LAVORI.

- PORRE PARTICOLARE ATTENZIONE AL POSIZIONAMENTO DI EVENTUALI FERRI DI RIPRESA O TIRAFONDI ALL'INTERNO DEL GETTO DELLE FONDAZIONI PER PERMETTERE LA REALIZZAZIONE DELLE STRUTTURE IN ELEVAZIONE DELLA FASE SUCCESSIVA.

- TUTTI GLI ELABORATI GRAFICI FANNO RIFERIMENTO AD UN LIVELLO DI PROGETTAZIONE ESECUTIVA E COME TALI DOVRANNO ESSERE PORTATI AD UN LIVELLO DI PROGETTAZIONE COSTRUTTIVA A CARICO DELL'IMPRESA ESECUTRICE PRIMA DELLA MESSA IN OPERA DELLE STRUTTURE. TALI ELABORATI COSTRUTTIVI DOVRANNO ESSERE SOTTOPOSTI AD APPROVAZIONE DELLA DIREZIONE LAVORI.

- TUTTE LE MISURE E LE QUOTE INDICATE DOVRANNO ESSERE VERIFICATE IN COERENZA ALLO STATO COSTRUTTIVO DEL PROGETTO, ANCHE IN ACCORDO ALLE ALTRE DISCIPLINE, ED EVENTUALMENTE ADEGUATE DI CONSEGUENZA.

- I NODI DI COLLEGAMENTO DELLE CARPENTERIE METALLICHE SONO RAPPRESENTATI NELLE LORO CONFIGURAZIONI PREVALENTI, QUALORA SIANO NECESSARIE MODIFICHE PER ADATTAMENTI DI CANTIERE E/O DI MONTAGGIO SI VALUTERANNO SOLUZIONI ALTERNATIVE PROPOSTE DALL'IMPRESA ESECUTRICE.

- QUANDO PREVISTO L'UTILIZZO DI TERRENO DI RIPORTO E' SEMPRE NECESSARIO PREVEDERNE LA CORRETTA COMPATTAZIONE A STRATI PER GARANTIRE UNA SUFFICENTE CAPACITÀ PORTANTE E LA RIDUZIONE DEL VOLUME DEI VUOTI CHE POTREBBE PORTARE A CEDIMENTI INDESIDERATI

PIANTA CHIAVE

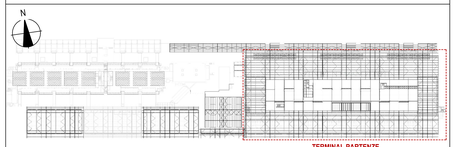

ENAC
ENTE NAZIONALE PER L'AVIAZIONE CIVILE

Ente Nazionale per l'Aviazione Civile

AEROPORTO CIVILE DI LAMEZIA TERME (CZ)

SACAL

LOTTO L1 - Sviluppo aerostazione passeggeri
CUP: H84G22000030009
LOTTO L2 - Interventi per la security e la digitalizzazione
CUP: H86I22000390002
LOTTO L6 - Potenziamento delle reti di sottoservizi e impianti tecnologici
CUP: H84G22000060009

PROGETTO ESECUTIVO

LOTTO L1

TERMINAL PARTENZE - AMBITO 01
DETTAGLI CARPENTERIE BARACCATO

GRUPPO DI PROGETTAZIONE
Raggruppamento Temporaneo di Professionisti

PROGETTAL

Direttore Tecnico e Responsabile integrazione prestazioni specialistiche: ing. Filippo Busola
Geologia: dott. Emanuele Fresia
Progettazione idraulica: ing. Alessandro Cacciatori
Project Manager: ing. Emanuela Perima
CSP: arch. Elisabeth Foroni

RTI

Direttore Tecnico: ing. Giambattista Parietti
Progettazione Specialistica Impianti:
ing. Marco Bergami
P.I. Daniele Togni
ing. Enrico Facchinetti

AERTEC

Direttore tecnico: ing. Aeronautico Carlos Berenguer López
Responsabile sistemi di trasporto:
ing. Pedro Tiena Calderón

VALLE 3.0

Direttore tecnico: arch. Emanuela Valle
Progettazione architettonica:
arch. Maria Camilla Valle
arch. Leonardo Giovannozzi

incide

Direttore tecnico e progettazione strutturale:
ing. Gianluca Valferini
Coordinatore progettazione strutture
ing. Matteo Pagnozzi

CODICE ELABORATO									REVISIONE			
Fase	Lotto	Ambito	Disciplina	Tipo	Numero	Rev	Scala		Id.	Data	Descrizione	
E	L1	01	STR	DI	52	A	1:10		A	FEBBRAIO 2025	EMISSIONE	
NOME FILE:	AI015P-E-L1-01-STR-DI-52-A.dwg								REDAZIONE:		M. PIOVESAN	INCIDE

Visto del Committente: **Società Aeroportuale Calabrese S.p.A.**

INTERVENTO FACENTE PARTE DEL	IL RESPONSABILE DEL PROCEDIMENTO:	IL POST HOLDER DI AREA:
Contratto Istituzionale di Sviluppo "CIS VOLANE"	Ing. Ferdinando Saracco	OPERATIONAL SERVICES MANAGER: Emilio Parrilla PASSENGER EXPERIENCE MANAGER: Sabrina Milieto PH PROGETTAZIONE: Ferdinando Saracco

Approvazione **ENAC:**